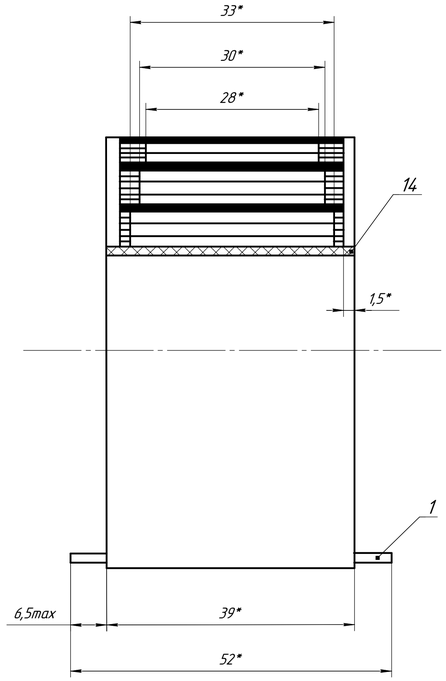

A

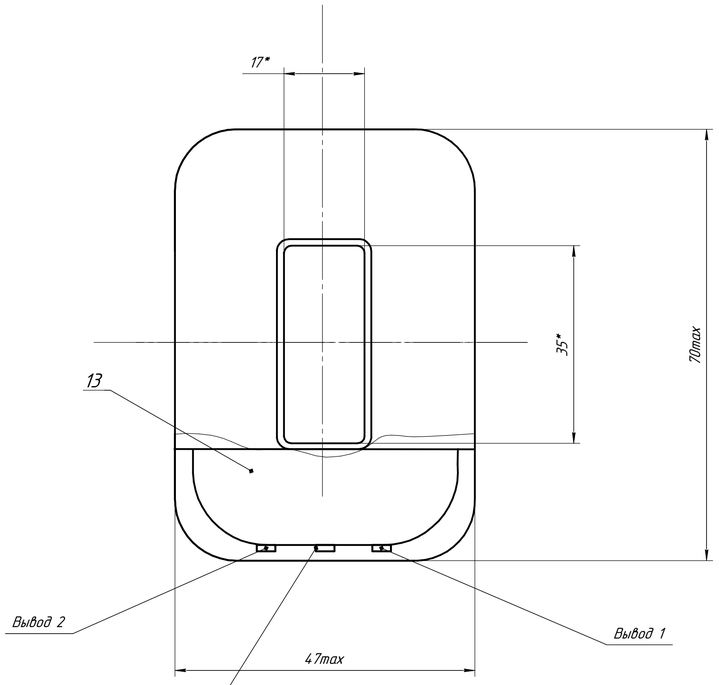

A (1:1)

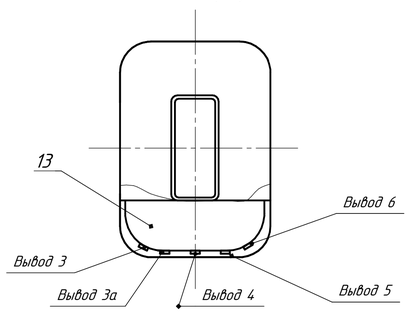

Схема обмоток

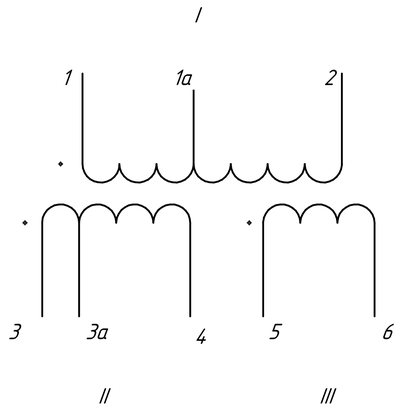

1 *Размеры для справок.

2 Выводы I и III обмоток выполнить проводом поз.5, паять ПОС 61 ГОСТ 21930-76. Места паек изолировать карманом из двух слоев бумаги поз.10. Выводы и отвод II обмотки выполнить проводом обмотки.

3 Выводы изолировать от обмоток двумя слоями бумаги поз.11.

4 Выводы и отводы обмоток и плату поз.1 крепить нитками поз.15. Предварительно под плату проложить два слоя бумаги поз.11

5 Выводы паять к лепесткам ПОС 61 ГОСТ21930-76.

6 Катушку после намотки и заделки выводов изолировать двумя слоями бумаги поз.11 и слоем ленты поз.14 с перекрытием 1/2 ширины.

7 Катушку пропитать компаундом ЭПК-4, торцы катушки заделать компаундом ЭЗК-6 по ОСТ 107.460007-92 до уровня гильзы. Предварительно со стороны выводов установить торцовые прокладки поз.13 на клее БФ-4 ГОСТ 12172-74.

8 Технические требования по ОСТ4.ГО.075.200.

9 Остальные технические требования по ОСТ 4ГО.070.015.

Таблица 1

Данные обмоток																
Номера обмоток	Позиция	Направление намотки	Тип намотки	Обмотка							Изоляция					Номера выводов	Сопротивление, обмоток, Ом
				Марка провода	Диаметр провода, без изоляции, мм	Всего витков	Отвод от витков	Ширина слоя, мм	Витков в слое	Число слоев	гильзы поз.3	между слоями		сверху обмотки			
												поз.	кол.	поз.	кол.		
I	7	левое	многослойная виток к витку	ПЭТВ-2	0,224	2410	1057	33	134	24	один слой поз.12	11	1	11	4	1-1а-2	140±21
II	8				0,56	283	66	30	53	5		11	1	11	4	3-3а-4	63±0,95
III	6				0,2	223	-	28	94	3		11	1	См. п.6 ТТ		5-6	21,9±3,3

Изм.	Лист	№ докум.	Подп.	Дата	5.700.101		
Разраб.		Марченко			Катушка Сборочный чертеж	Лит.	Масса	Масштаб
Пров.		Баранин				0,1	0,19	2:1
Т.контр.						Лист 1	Листов 2	
Н.контр.						ДЭ		
Утв.		Родихин						

Перв. примен. УЭ4.700.101 | Справ. № | Подп. и дата | Инв. № дубл. | Взам. инв. № | Подп. и дата | Инв. № подл.

Копировал | Формат А1